APPLICATORE DI SIGILLI SEMIAUTOMATICO

Pk-TAMP

DESCRIZIONE

Pk-TAMP è un applicatore semiautomatico di etichette di sigillo e sicurezza definite Tamper Evident Seal. Pk-TAMP può applicare etichette autoadesive trasparenti o non trasparenti rotonde o quadrate da 15 a 40mm. Applica le etichette tipicamente rotonde sui bordi di scatolette per sigillare e garantire sicurezza ed integrità dei prodotti. Si possono utilizzare anche etichette non rimovibili anti-effrazione. Compatta e solida è costruita interamente in acciaio inox aisi304 per poter essere utilizzata anche in ambienti particolari. Posizione dell'etichetta regolabile per ottimizzare il punto di applicazione. Semplicissima da utilizzare e molto efficace.

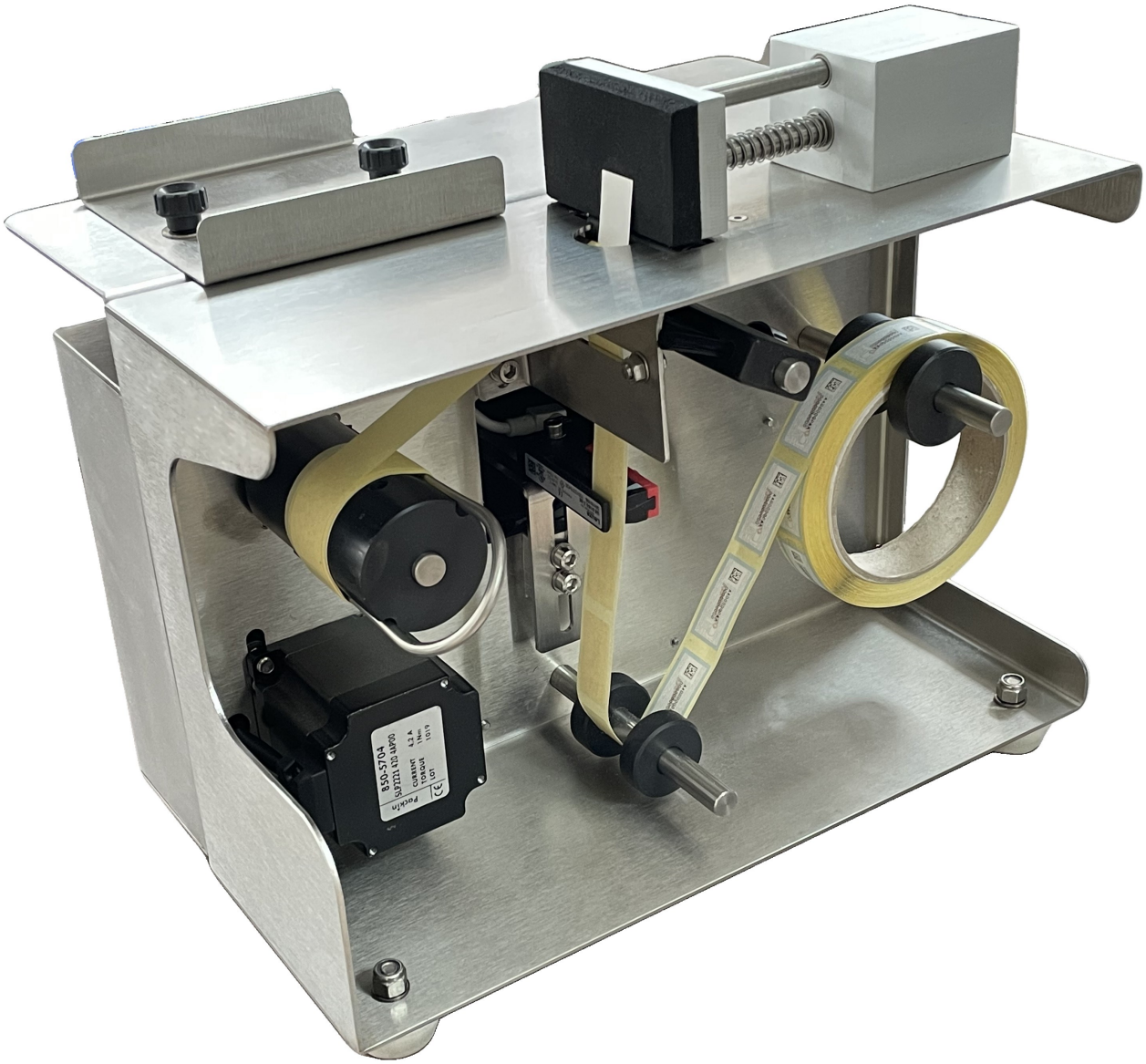

CARATTERISTICHE TECNICHE

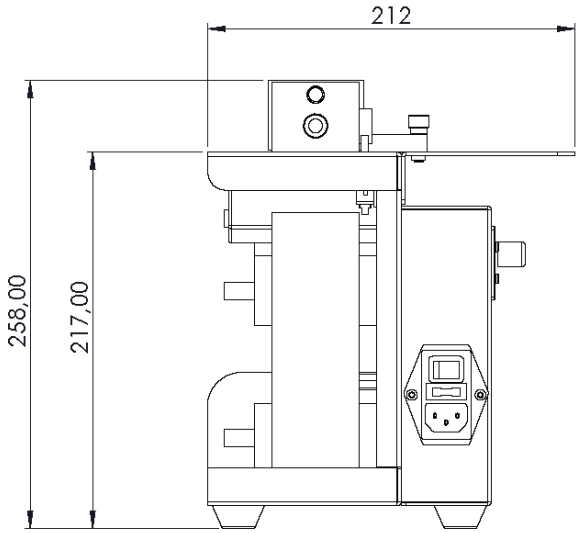

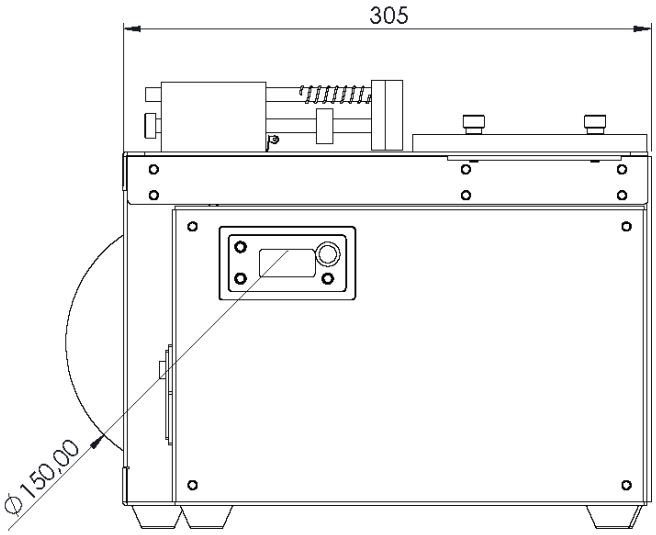

DESCRIZIONE	Pk-TAMP
Dimensioni etichette	From 15 to 40 mm rotonde, quadrate, rettangolari.
Diametro bobina etichette	Int da 41 a 70mm Ext 150mm
Avvolgimento etichette	Interno/esterno.
Posizionatore laterale regolabile	Si con pomelli di fissaggio. Rimovibile per grossi formati.
Etichette trasparenti con riga nera	Si.
Etichette completamente trasparenti	Si, opzionale ad ultrasuoni.
Pannellino comando	Si, funzioni di regolazione velocità erogazione.
Velocità di applicazione	40 pz/minuto circa.
Motore	Stepper.
Driver	Stepper.
Applicazioni	Etichette di sigillo/sicurezza per scatole di vario formato
Alimentazione	220/110 Vac 50 W
Peso	7 Kg
Dimensioni LxPxH	212x305x258 mm

Packin

Via G. Rossini, 102 - 20832 Desio (MB) - Italy Tel: +39 0362 197.3542 info@Packin.it www.Packin.it